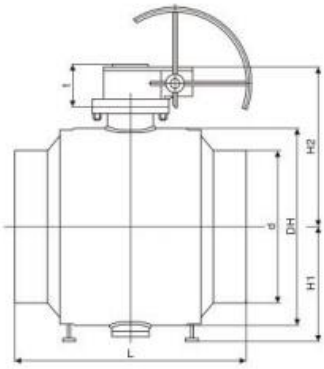
L
H1
DH
d
H2
l