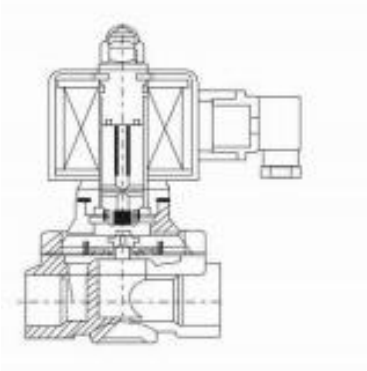黄铜电磁阀